No.	名　称	規　格	材 質	数	備　考
1	給湯口	R1-1/2	SUS304	1	-
2	運搬用フック	M16	SS400	2	-
3	水高温度計	0~0.15MPa 0~120℃	-	1	φ80
4	外装板	t1.2	SECC	1	-
5	保温材	t50 24K	ｸﾞﾗｽｳｰﾙ	1	-
6	タンク	t4×t2 φ1000	SUS444	1	-
7	電源表示灯	WHITE ﾈｵﾝ	-	1	φ16
8	通電表示灯	RED ﾈｵﾝ	-	1	φ16
9	電装ケース	t1.2	SECC	1	-
10	ヒーター	200V 3P 12kW・6kW	DCu	1・1	ﾌﾗﾝｼﾞ式
11	脚部	C125×65×6	SS400	2	黒色塗装
12	電源引込口	φ39	-	1	ｺﾞﾑﾌﾞｯｼｭ
13	給水排水口	R1-1/2	SUS304	1	-

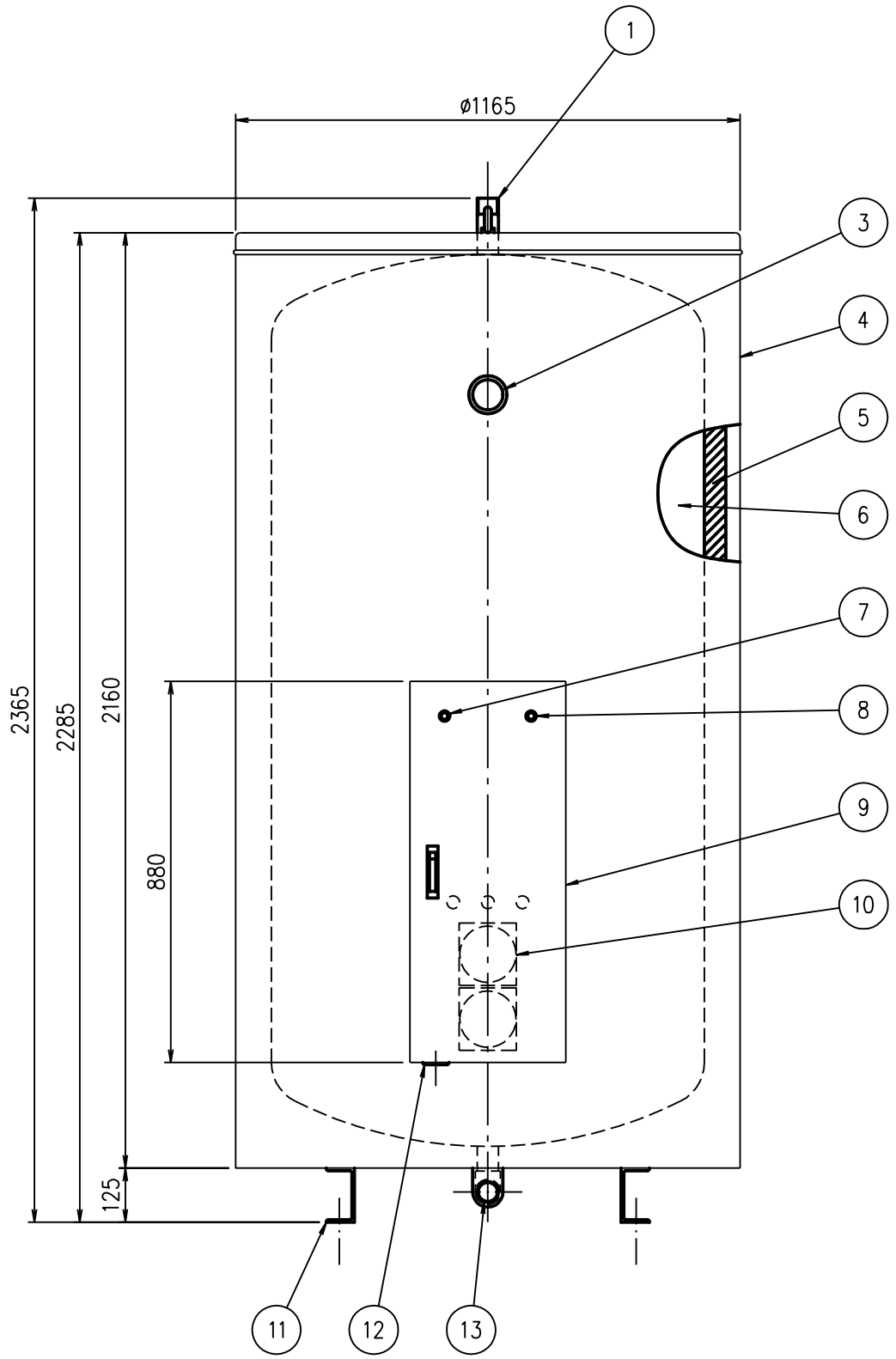

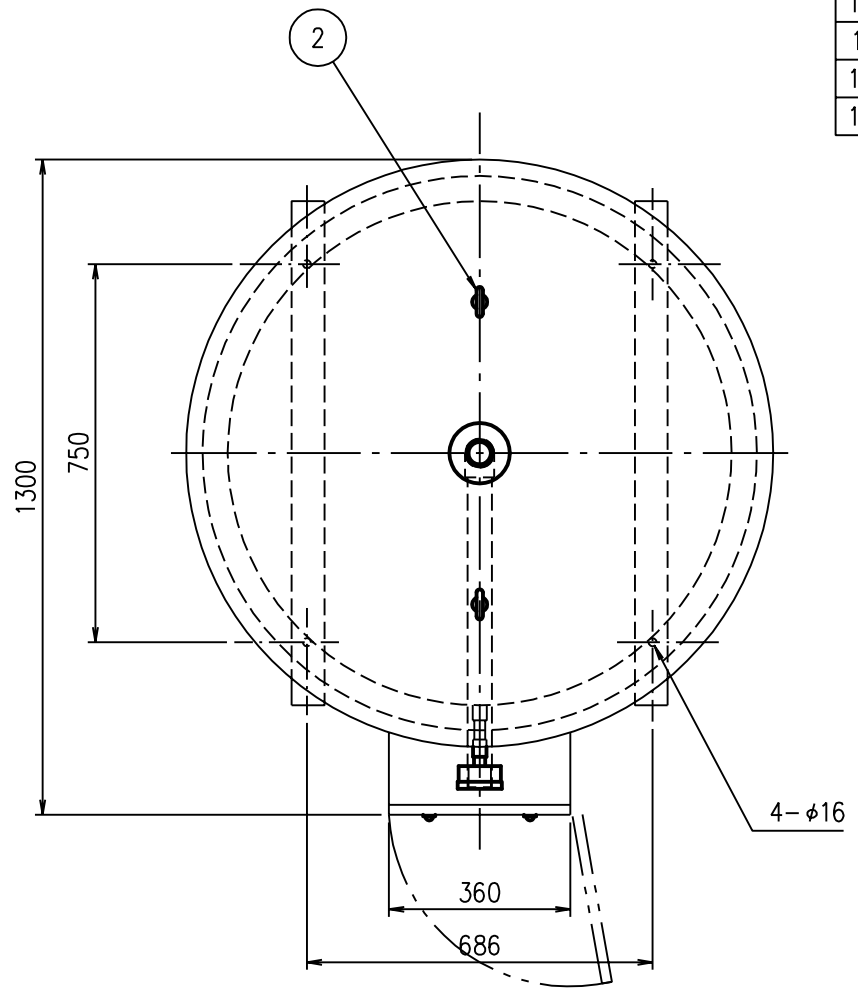

図歴		改訂日	改訂事項	担当
	4			
	3			
	2			
	1			

仕様					
定格出力	3 相 200 V 18 kW 52.0 A	本体質量	290 kg (満水時 1790 kg)	関連図番	
使用圧力	0.1 MPa	塗装色	マンセル値 5Y7/1	OB2-0022	
タンク容量	1500 LITER	設置場所	屋内		

寸法許容差はJIS B 0401-1 基準寸法に対する公差等級「IT18」による

第三角法	尺度 1:15		型式 大型電気温水器 外形図
日 付	承認	設計	AEW-1500-1S
05-09-22	前川	高橋	
愛電商事株式会社			図番 OB1-0004 △